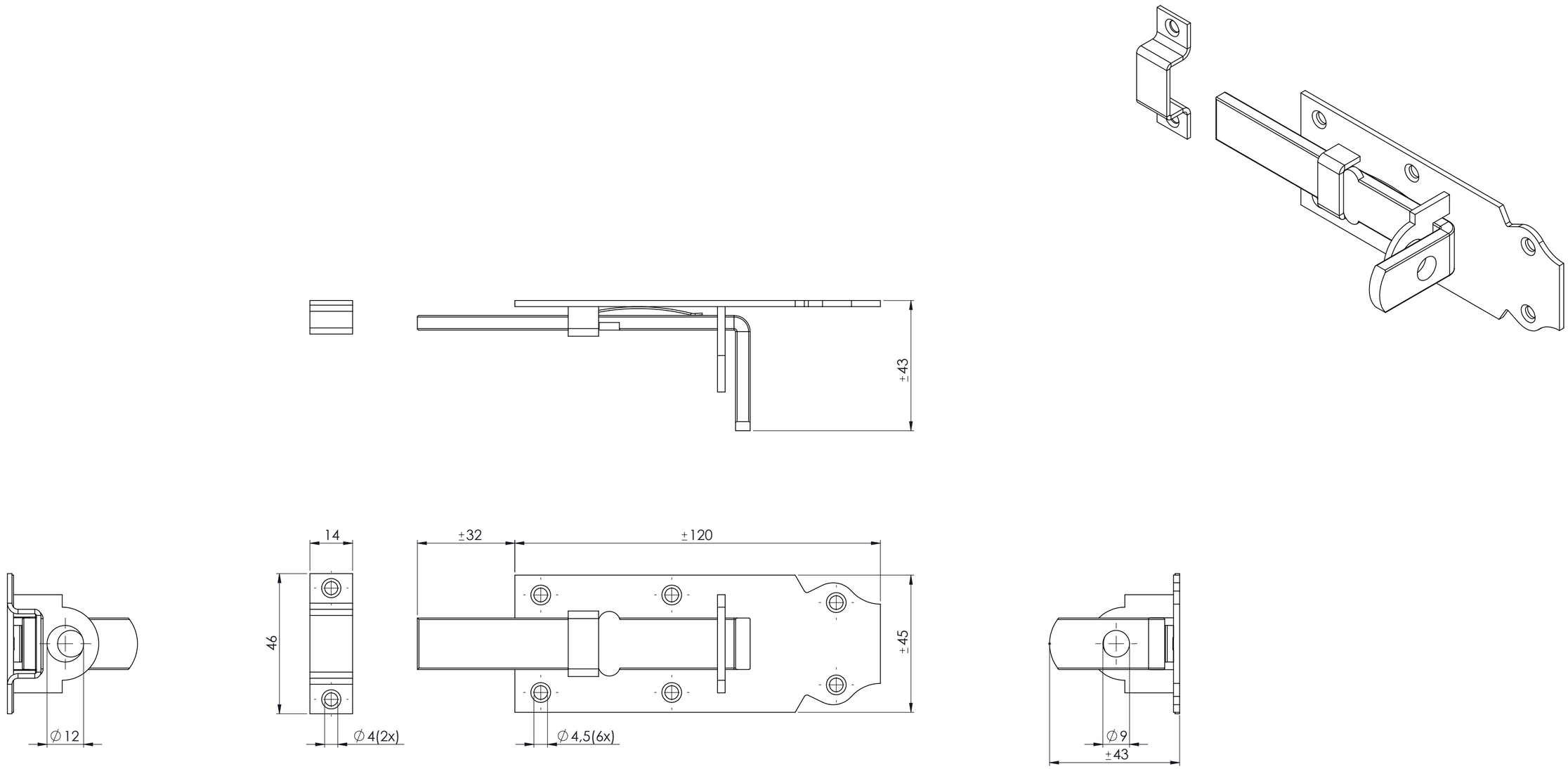

PRODUKTIE TEKENING	Opmerking:			
	Art.nr.:			
	Grondstof:			
	Stempel:			
	GEBR.BODEGRAVEN verbindingen voor de bouw			
Accoord:	Get.: MK	Getekend volgens NEN-norm	Materiaal: DX51	Werkst.nr:
	Datum: 13-11-25		Oppervlakte: Elektrolytisch verzinkt	
	Versie:		Klimaatklasse: 2	
Datum:	Schaal: 1:1		Eenheid: mm	
	Tek.nr.: 74501	Art.omschrijving: Hangslotschuif vlak 120x45		A2
	Atoomweg 2	tel: 0172 52 01 10	info@gb.nl	www.gb.nl