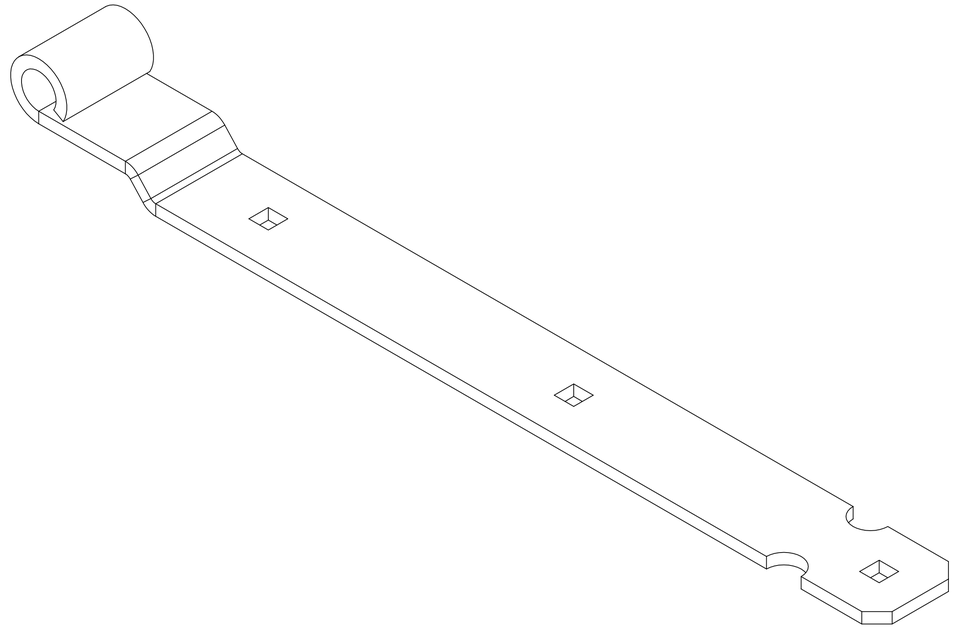

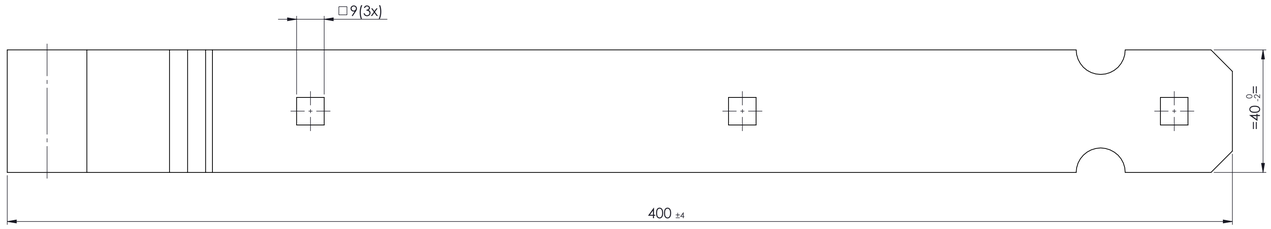

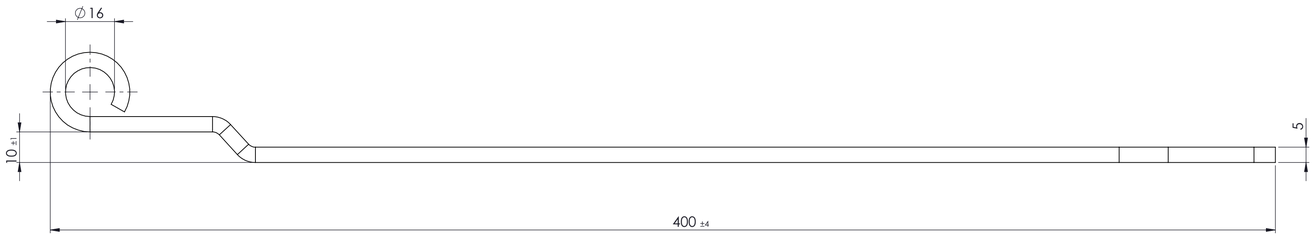

PRODUKTIE TEKENING

Opmerking:

Art.nr.:

Grondstof:

Stempel:

GEBR.BODEGRAVEN
verbindingen voor de bouw

Accoord:	Get.: MK	Getekend volgens NEN-norm	Materiaal: S315	Werkst.nr:
	Datum: 8-5-24		Oppervlakte: Epoxy Coating Zwart	
	Versie:		Klimaatklasse: 3	
Datum:	Schaal: 1:1		Eenheid: mm	
	Tek.nr.: 449107	Art.omschrijving: Heng vlakwerk 400 ∅16 40x5		A1
	Atoomweg 2	tel: 0172 52 01 10	info@gb.nl	www.gb.nl