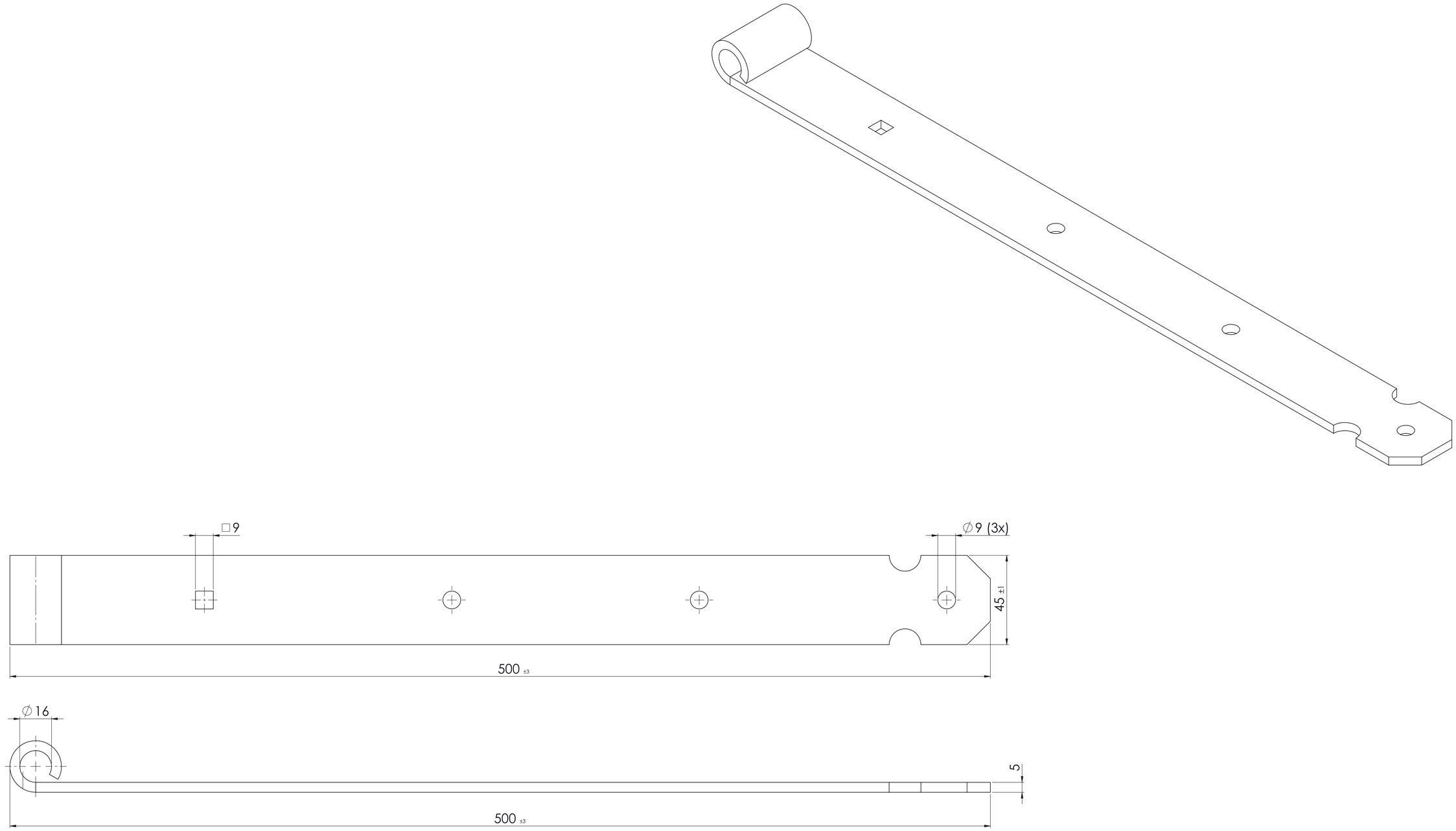


PRODUKTIE TEKENING

| | | | | |
|---|---|---|---|---|
| Opmerking: | | | | |
| Art.nr.: | | | | |
| Grondstof: | | | | |
| Stempel: | | | | |
| GEBR.BODEGRAVEN verbindingen voor de bouw | | | | |
| Accoord: | Get.: MK | Getekend volgens NEN-norm | Materiaal: S315 | Werkst.nr: |
| | Datum: 5-6-24 | | Oppervlakte: Elektrolytisch verzinkt | |
| | Versie: | | Klimaatklasse: 2 | |
| Datum: | Schaal: 1:1 | | Eenheid: mm | |
| | Tek.nr.: 424090 | Art.omschrijving: Heng 500 ∅16 45x5 | | A1 |
| | Atoomweg 2 | tel: 0172 52 01 10 | info@gb.nl | www.gb.nl |