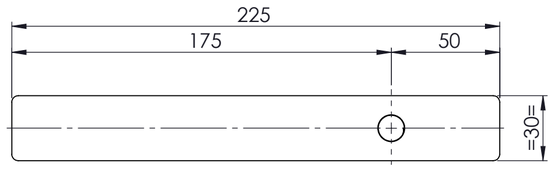

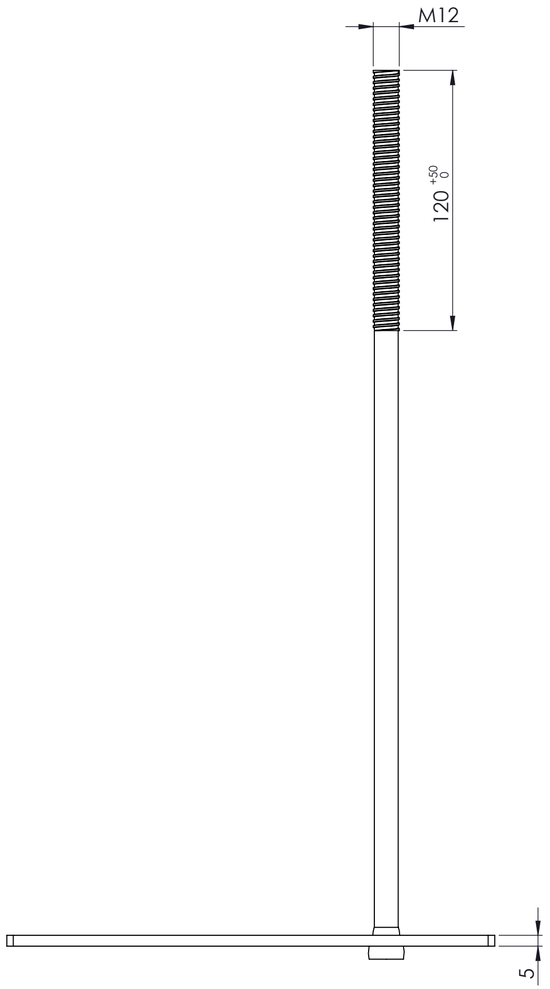

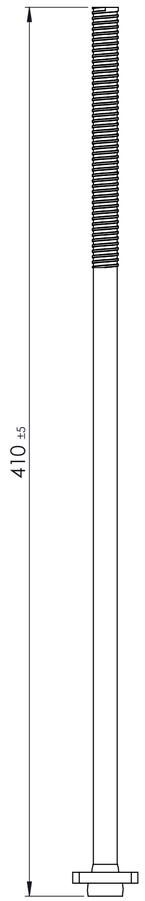

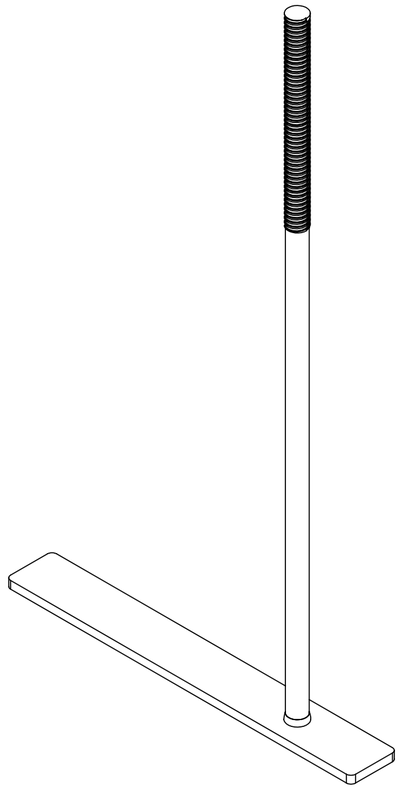

PRODUKTIE TEKENING

Opmerking:

Art.nr.:

Grondstof:

Stempel:

GEBR. BODEGRAVEN
verbindingen voor de bouw

Accoord:	Get.: RdK	Getekend volgens NEN-norm	Materiaal: S235	Werkst.nr:
	Datum: 20-3-2014		Oppervlakte: Verzinkt Draad	
	Versie:		Klimaatklasse: 1	
Datum:	Schaal: 1:2		Eenheid: mm	
	Tek.nr.: 06570	Art.omschrijving: Muurplaatanker M12 400 PL225		A2

Atoomweg 2 tel: 0172 52 01 10 info@gb.nl www.gb.nl