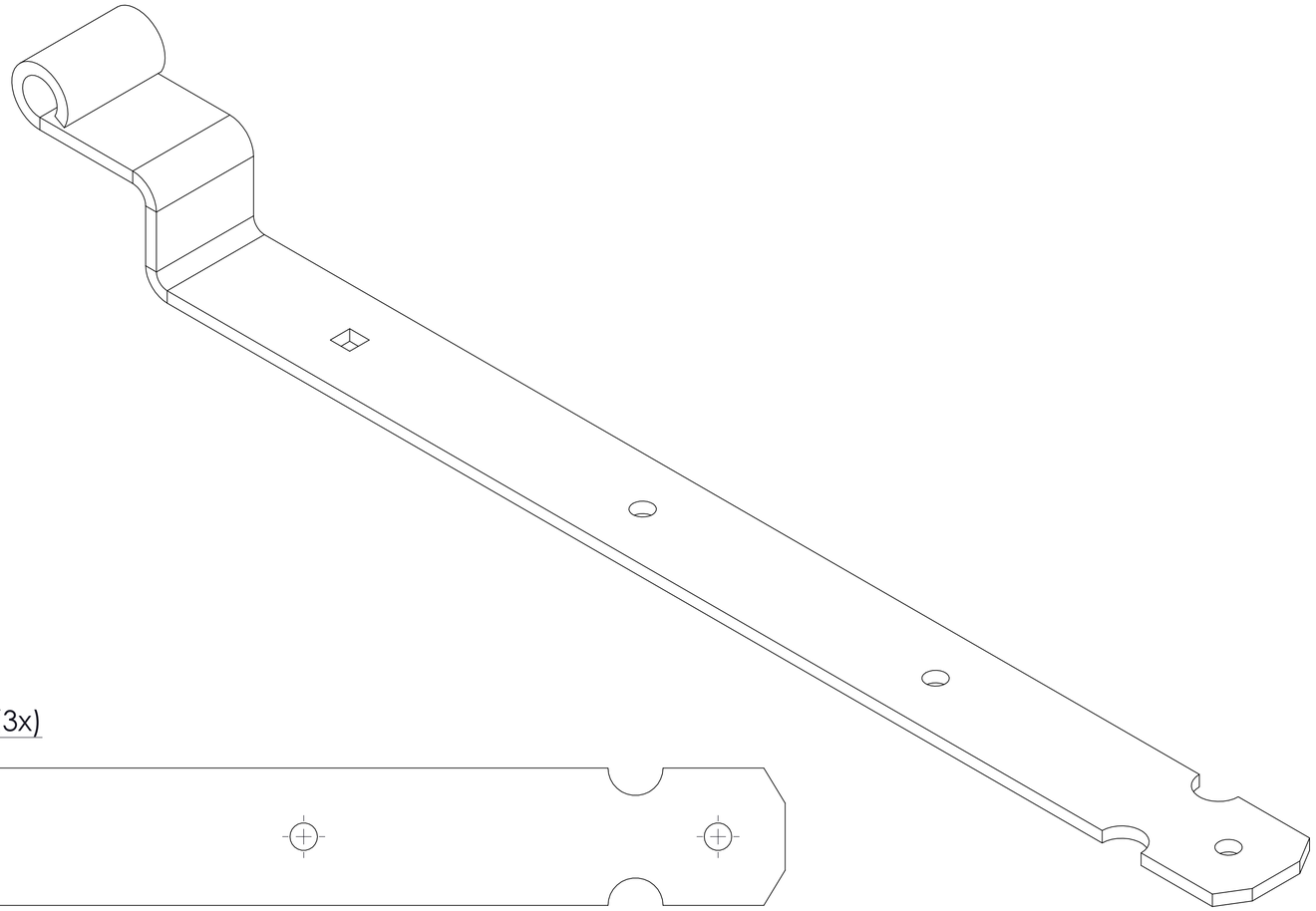

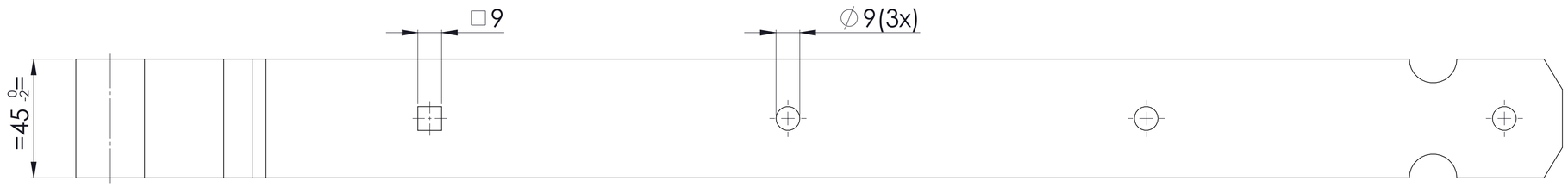

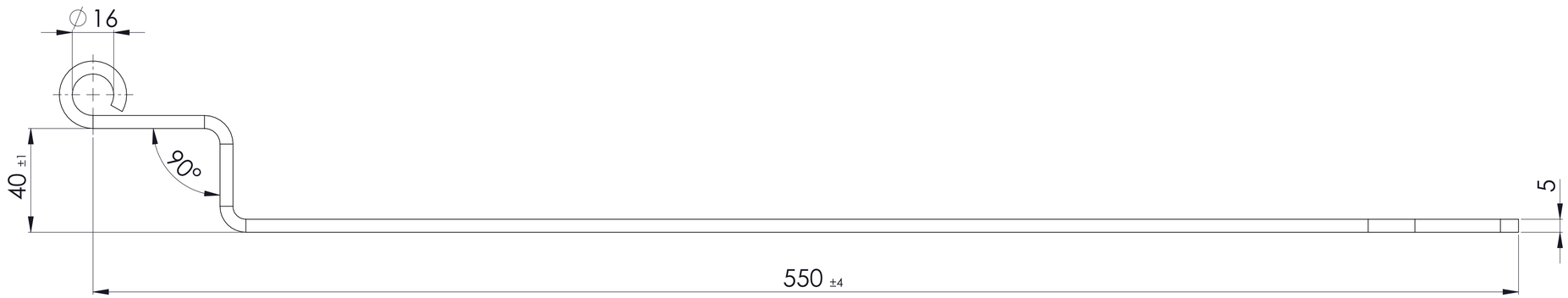

PRODUKTIE TEKENING	Opmerking:			
	Art.nr.:			
	Grondstof:			
	Stempel:	GEBR. BODEGRAVEN verbindingen voor de bouw		
Accoord:	Get.: MK	Getekend volgens NEN-norm	Materiaal: S315	Werkst.nr:
	Datum: 13-5-2025		Oppervlakte: Elektrolytisch Verzinkt	
	Versie:		Klimaatklasse: 2	
Datum:	Schaal: 1:1		Eenheid: mm	
	Tek.nr.: 44311	Art.omschrijving Bochtheng 550 ∅16 45x5		A1
	Atoomweg 2	tel: 0172 52 01 10	info@gb.nl	www.gb.nl